EG 103 / EG 103B
Электронный таймер, недельный , одноканальный

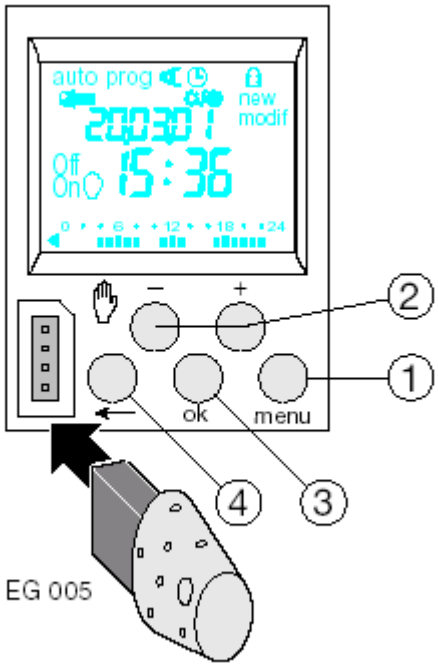

Основные преимущества

Ключ программирования
- для управления таймером с программы записанной на ключе
- для загрузки и сохранения программ

Программирование суточной программы одновременно для нескольких дней
Автоматический переход ЛЕТО/ЗИМА
56 шагов программирования
Возможность блокировки клавиатуры
Программирование без напряжения питания
Запас хода – 5 лет

Описание кнопок

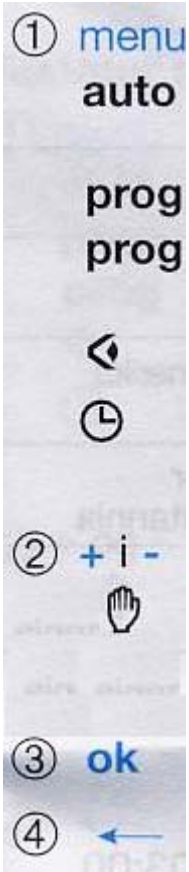

Выбор режимов работы

: автоматический режим согласно записанной программы

: **new** для программирования новой программы

: **modif** для изменения существующей программы

: проверка записанных данных

: установка внутренних часов, даты, и перехода ЗИМА/ЛЕТО

Установка и изменение значений

: выбор режима ручного управления (временного или постоянного) для канала

Подтверждение мигающего значения

Возврат к предыдущему шагу

При каждом нажатии на кнопку **menu** можно вернуться в режим **auto.**
Если в течение 1 минуты не нажата ни одна кнопка, то таймер автоматически возвращается в режим **auto.**

ПРОГРАММИРОВАНИЕ ТАЙМЕРА

Аннулирование данных таймера

Аннулирование программы
- одновременное нажатие на кнопки: **menu, OK** и ← стирает записанную программу. При этом установки для даты и времени остаются.

Аннулирование всех данных
- одновременное нажатие на кнопки : **+, -, OK** и **menu** стирает записанную программу и установки для даты и времени.

Программирование новой программы: **prog new**

Программирование производится соответственно для одного дня или одновременно для группы дней. В последнем случае суточные данные для этих дней будут идентичными.

Дни в таймере пронумерованы следующим образом: 1- понедельник, 2- вторник, 3- среда, 4- четверг и т.д. 7- воскресенье.

1. Нажать на кнопку **menu** и выбрать режим **prog**. Подтвердить кнопкой **ОК**. **ОК**. Количество неиспользованных шагов программы один раз высветится на дисплее.

2. А.**Программирование одного какого-либо дня**.

На дисплее мигает первый день недели (1- понедельник) Выбрать день недели с с помощью кнопок + или -. Подтвердить кнопкой **ОК**. Если Вы хотите запрограмировать только один день то нажимайте кнопку + пока не замигает **ОК**. Подтвердить кнопкой **ОК**.

В. **Программирование группы дней**. На дисплее мигает первый день недели (1- понедельник) Выбрать день недели с помощью кнопок + или -. Подтвердить кнопкой **ОК**. На дисплее замигает следующий за этим днем день. Выбрать следующий день недели с с помощью кнопок + или -. Подтвердить кнопкой **ОК**. И т.д. пока не установите требуемые дни. Далее нажимать кнопку + пока не замигает ОК. Подтвердить кнопкой **ОК**. Нажатие на кнопку ОК после кнопки ← дает возможность для выбора новой группы дней.

3. Кнопками + или – выбрать состояние выхода **ВКЛ** или **ВЫКЛ.** Подтвердить кнопкой **ОК**.

4. Установить ЧАС для ВКЛ или ВЫКЛ с помощью кнопок + или **-.** Подтвердить кнопкой **ОК**.

5. Установить МИНУТЫ с помощью кнопок + или **-.** Подтвердить кнопкой **ОК**.

Для программирования остальных групп дней повторить шаги 2 – 5. День или группа дней может быть изменена во время шага 2 с помощью кнопок **-,** + или ←. После окончания программирования следует выйти в режим **auto** нажимаю внопку **menu**.

Режим просмотра

Данный режим позволяет просмотреть записанные программы без изменения данных. Выбираем режим просмотра с помощью нажатия кнопки **menu** (нажать 2 раза) и подтвердить кнопкой **ОК**.

Существует два режима просмотра:

1. Нажимая кнопки + или **-**: просмотр дней недели. В этом режиме будут показываться первые шаги программы для каждого дня недели
2. Нажимая кнопку **ОК** : просмотр всех шагов программирования поочередно дня каждого недели.

Изменение, удаление записанной программы: **prog modif**

Выбираем режим **prog** нажимая кнопки **menu** и **ОК**. Выбираем режим **modif** нажимая кнопки + или –. Подтвердить кнопкой **ОК**. Количество неиспользованных шагов программы будет периодически светиться. Нажимая многоразово кнопку **ОК,** можно обойти поочередно все шаги программирования

Мигающие поля (состояние ВКЛ (ON)/ВЫКЛ(OFF), час, минуты) могут быть изменены с помощью кнопок + или **-** и подтверждены кнопкой **ОК**. Когда курсор установлен на дне или группе дней с помощью кнопок + или – можно перескочить на требуемый день или группу дней в которых необходимо произвести изменения.

Удаление шагов программы :

Выбираем состояние канала (ВКЛ/ВЫКЛ), нажимаем одновременно кнопки + или **–.** Высветиться сообщение **Clear (Удаление).** Подтвердить нажимая кнопку **ОК**.

Ключ программирования

Если вставить ключ в соответствующее гнездо таймера, то возможны два режима работы:

А. Принудительное управление с ключа

Вставить ключ в гнездо. После истечения 10 секунд таймер начнет выполнять программу записанную на ключе. При этом программа, записанная в таймере будет сохранена. После изъятия ключа будет программа, записанная в таймере возобновит свою работу.

В. Загрузка (Load) и сохранение (Save) программ

В память ключа можно записать и хранить копию программы, набранной в таймере. Также можно загрузить программу с ключа в таймер.

1. Вставить ключ и подождать 2 секунды.
2. Выбрать с помощью кнопки menu режим работы:
   Save: сохранение копии программы таймера
   Load: загрузка в таймер программы с ключа
   : просмотр программы, записанной в ключе
3. Выбор подтвердить, нажимая кнопку **ОК**.
4. Функции **Save** или **Load** подтвердить нажимая кнопку **ОК.**

На дисплее могут появиться следующие сообщения:

No prog: в ключе нет записанных программ
Error: ошибка чтения с ключа

В обоих случаях:

- Можно выбрать только режим **Save**
- Сообщение будет высвечиваться бледным цветом пока ключ не вынять. При этом программа, записанная в таймере будет продолжать свою работу.

Установка времени и даты

Установка перехода ЛЕТО/ЗИМА

Выбираем режим с помощью одновременного нажатия кнопок **menu** и **OK**. Изменяем день недели, месяц, год и время (часы и минуты). Все шаги подтверждаем нажатием кнопки **OK**.
Таймер оборудован 5 вариантами переходов ЛЕТО/ЗИМА. Вариант перехода зависит от географического положения.

Вариант	Начало летнего времени	Конец летнего времени	Место применения
Euro	Последняя неделя марта	Последняя неделя октября	Евросоюз
USA	Первая неделя апреля	Последняя неделя октября	Северная Америка
GB	Последняя неделя марта	Четвертая неделя октября	Великобритания
USER	Устанавливает пользователь	Устанавливает пользователь	
No	Нет перехода	Нет перехода	

Выбираем указанный в таблице вариант с помощью кнопок + или -. Выбор подтвердить, нажимая кнопку **OK**.
Переход ЛЕТО/ЗИМА осуществляется в таймере между 2.00 и 3.00 часами ночи.
Если выбран вариант **USER:**

1. Установить с помощью кнопок + и – день и месяц перехода на летнее время (+ 1 час). Подтвердить кнопкой **OK**.
2. Установить с помощью кнопок + и – день и месяц перехода на зимнее время (- 1 час). Подтвердить кнопкой **OK**.

Ручное управление

Управление осуществляется многократным нажатием на кнопки .
Например канал находится в состоянии ВКЛ (ON):

- Первое нажатие: Выключает канал временно.

  Временное ручное отключение выхода канала. Мигает **Off** и . Возврат к автоматическому режиму происходит в следующем шаге программы записанной в таймере.
- Второе нажатие: Включает канал постоянно

  Постоянное ручное управление выходом канала. Горит **On** и . Управление может быть отменено вручную.
- Третье нажатие: Выключает канал постоянно

  Постоянное ручное управление выходом канала. Горит **Off** и . Управление может быть отменено вручную.
- Четвертое нажатие:
  Переход в автоматический режим.

Блокировка

Для избежания нежелательных или случайных изменений программы в таймер можно вставить ключ блокировки EG 004 (поставляется отдельно). Этот ключ блокирует клавиатуру таймера от случайных нажатий. Если ключ блокировки вынуть из таймера, то клавиатура разблокируется.

Технические данные:

Напряжение питания: 230В ± 15% 50/60Гц.
Собственное потребление – 6,0 ВА.
Выходной контакт – 1 перекидной безпотенциальный контакт.
AC1 16А – 250В~
cos φ=0,6 –10А – 250В~
лампы накаливания – 2300 Вт
галогеновые лампы - 2300 Вт, 230В
люминисцентные лампы:
некомпенсированные – 1000 Вт, 230В
последовательно компенсированные – 1000Вт, 230В
последовательно компенсированные 45мкФ – 400Вт, 230В
энергозберегающие лампы - 500 Вт, 230В
Минимальный ток отключения – 100 мА, 250В, AC1
Гальваническая развязка между блоком управления и выходом < 4 КВ

Функциональные данные:
Количество шагов программирования – 56 шагов
Нименьший интервал между шагами программы – 1 минута
Точность хода - +/- 1,5 сек в 24 ч
Резерв хода – литиевая батарея, 5 лет
При исчезновении сетевого напряжения по истечении 1 минуты дисплей таймера погаснет. Нажатие на любую из кнопок возвращает дисплей в рабочее положение.
Степень защиты : IP20
Температура работы: -5°C +45°C
Температура хранения: -20°C +70°C
Подключение
Гибкий провод: 1.0 до 6 мм^2
Цельный провод: 1.5 до 10 мм^2

Схема электрическая принципиальная

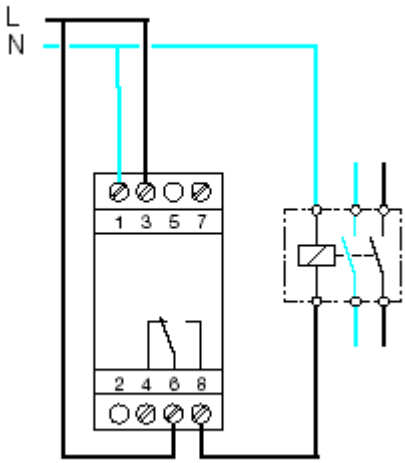

Гарантия:

Гарантийный срок эксплуатации **24 месяца** с момента покупки. Замена бракованного изделия производится в месте покупки при наличии настоящего Руководства и кассового чека.

Меры безопасности.

Работы в сети 230 В имеют право производить только лица имеющие специальную подготовку и допуск к работам. Все работы должны проводиться только после выключения напряжения.

Гарантии действительны только при выполнении требований настоящего руководства и выполнении правил ПУЭ.

Претензии на качество присылать в письменном виде по адресу: ДП “Поло-Електрообладнання”
ул. Петра Дегтяренко 12б, 04074, Киев