hager

RUS Руководство по эксплуатации

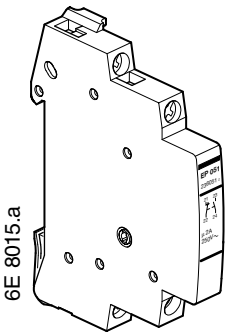

EP 051

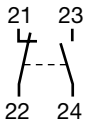

RUS Вспомогательный контакт

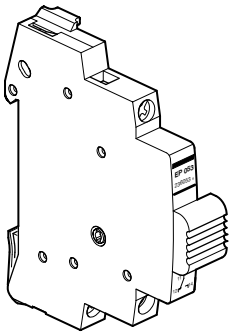

EP 053

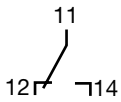

- Принадлежность для управления длительным сигналом Вкл/Выкл

EP 051	
	μ 2A 250 В∼
T °C	-5 / +40 °C

EP 053	
Un	24... 230 В∼
T °C	-5 / +40 °C

макс.	6 мм²	10 мм²

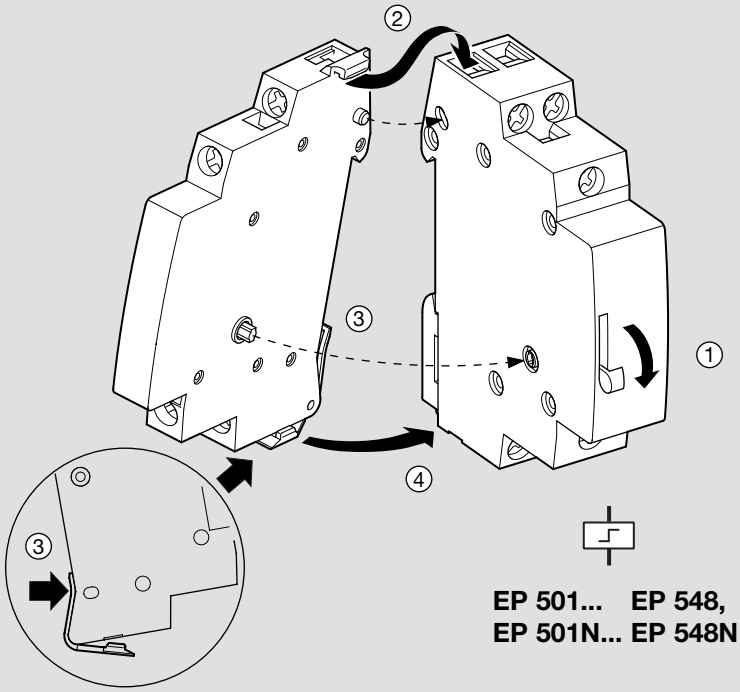

EP 501... EP 548,
EP 501N... EP 548N

RUS Дистанционный выключатель в комплекте с принадлежностями

EP 050 + **EP 051 +** **EP 053 +**	**EP 051 + EP 050 +** **EP 052 + EP 050 +** **EP 051 + EP 053 +** **EP 051 + EP 051 +**	**EP 052 + EP 051 + EP 050 +**

EP 051

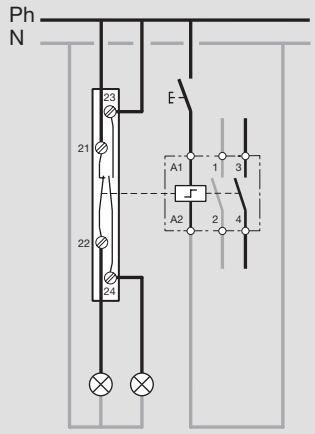

EP 053

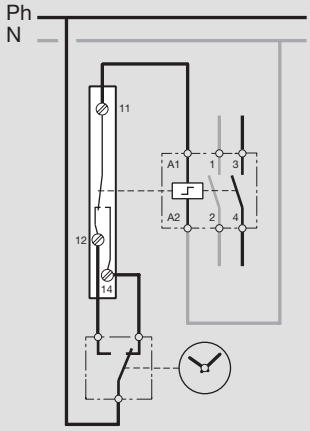

Гарантия RUS

Гарантия предоставляется в соответствии с документом "Общие условия продаж" фирмы Hager Elektro GmbH и действующим законодательством.