:hager

EE610

RU Декоративная LED лампа
с датчиком движения

EN Decorative LED lamp
with motion detector

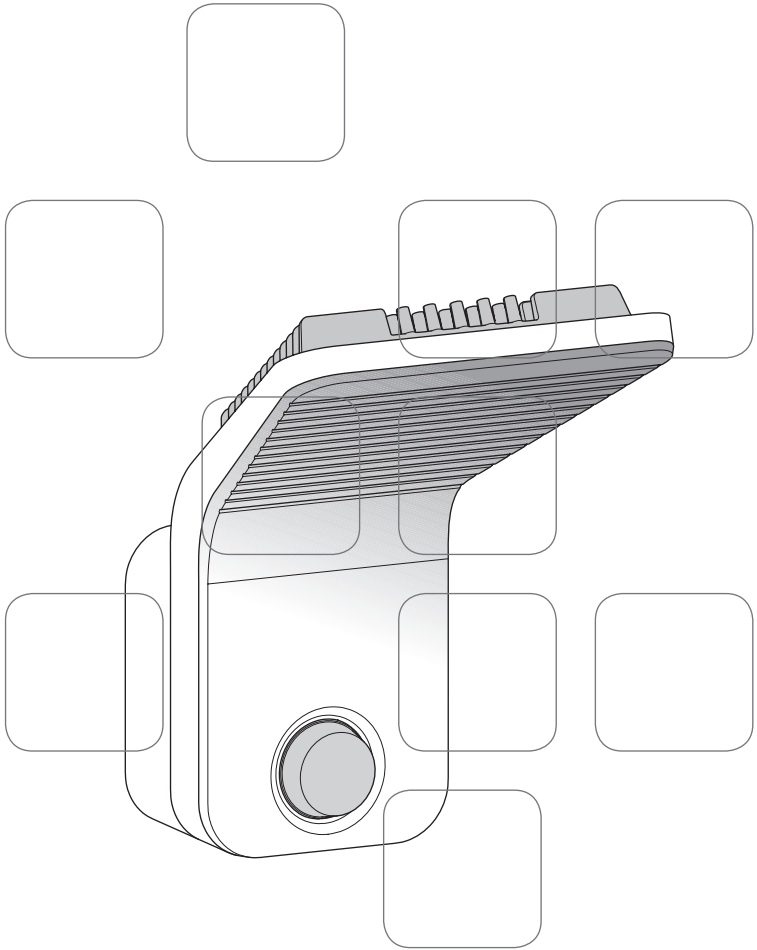

6LE000756C

Устройство должно быть установлено квалифицированым персоналом в соотвествии с действующими нормами. Все манипуляции необходимо проводить с обесточеным устройством.

Монтаж

- Введите кабель через кабельный ввод ① для того чтоб обеспечить доступ к кабелю во время монтажа
- Прикрепите к стене основу ② используя 2 винта и два дюбеля идущие в комплекте ③.
- Подключите провода ка к показано на схеме ④. Клема заземления используеться только для подключения заземляющего провода.
- Закрепите корпус устройства ⑤ на настенную основу ② («щелчек» подтверждает, что корпус закрыт).
- Затяните винт предотвращающий кражу ⑥ расположеный внизу лампы.
- Выполните регулировку (см. след. страницу).
- Установите защитную крышку ⑦.

Демонтаж

- Установите плоскую отвертку в выемку крышки ⑦ и сдвиньте ее в сторону стены (~ 2 mm).
- Нажмите на тыльную стороу крышки, поверните ее и выньте.
- Ослабьте винт ⑥ |расположеный под лампой
- Используя отвертвку, нажмите на выемку сверху продукта..
- Снимите корпус лампы ⑤ с настенной платы ②.

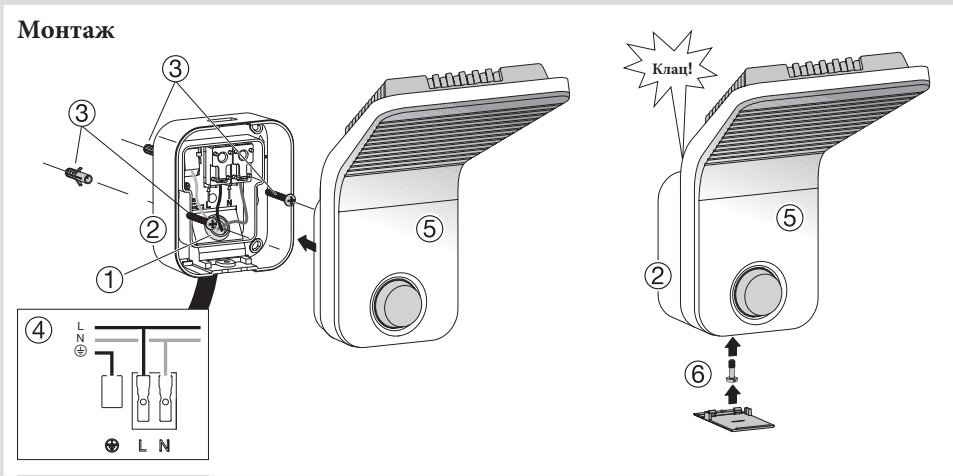

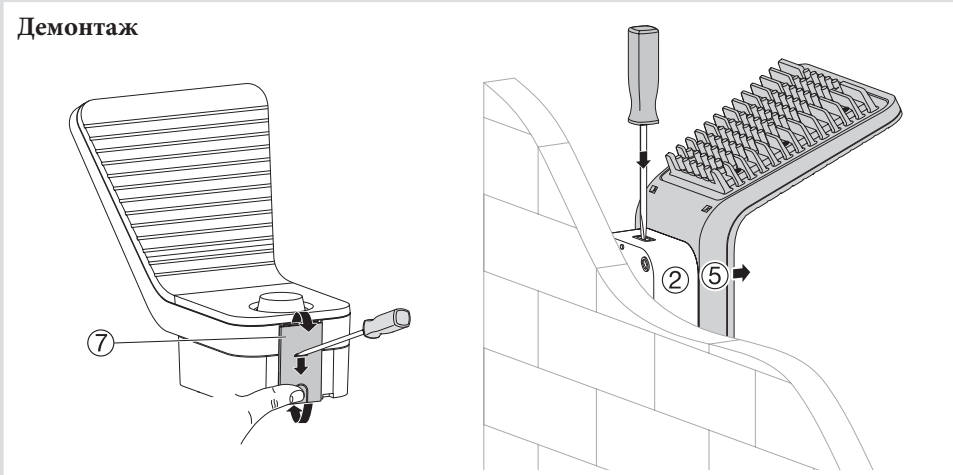

Настройки

Тестирование и проверка зоны обнаружения

Установите потенциометр Ⓑ в режим “test”. Режим “test” доступен 3 мин. После каждого обнаружения движения свет включается на 1с. После 3 мин без обнаружения движения, датчик возвращается в обычный режим работы.

“Нормальная ” эксплуатация (вкл/выкл)

Лампа включается когда уровень освещения меньше устновленого потенциометром Ⓑ и было обнаружено движение.
После обнаружения движения, свет остается включеным на пероид временивыставленый потенциометром Ⓐ. Отсчет времени сбрасывается после каждого обнаружения движения.

Обратите внимание: когда потенциометр Ⓑ установлен в положение “auto test”, выполняются заводские настройки (см. таблицу).

Зона обнаружения

Оптимальная высота установки 2 м.
В зоне обнаружения не должно быть препятствий.

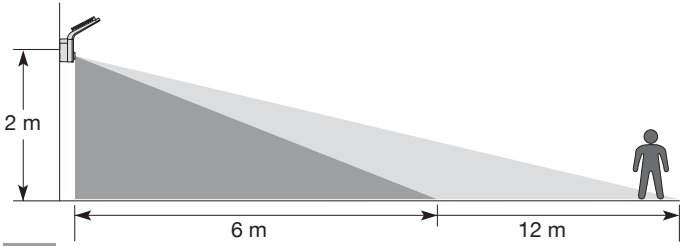

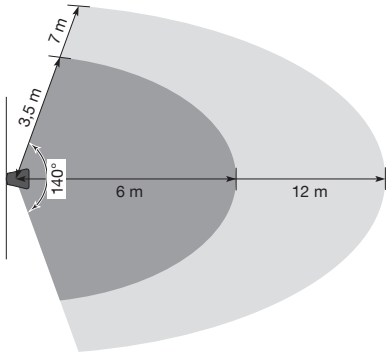

Зона обнаружения по умолчанию (заводские настройки).
Максимальное растояние которое может быть установлено с помощью пульта EE806 / 52900.

Действие	Настройки	Потенциометр
Использовать авмтоматические настройки (заводские) или установленые с пощью пульта дистанционного управления.	**Автоматические настройки** Установите потенциометр в положение “auto test”. Настройки: Lux =☾, (работает только в ночное врем) Время = 3 мин, Чувствительность = min. **Настройки дистационого управления** (ручные настройки запрещены).	
Автоматическое переключение света в течении определенного времени.	**Установки настроек**	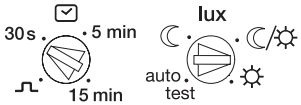
Кратковременное включение света	**Импульс ⎍** Автоматчески настройки соответствуют времени = 5 с. (неизменно).	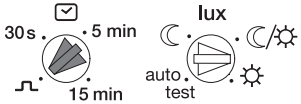
Проверка и подтверждения зоны обнаружения	**Режим тестирования** Установите потенциометр Ⓑ в положение “auto test”. В этом положении, возможно использование пульта дистанционного управления. После 3 мин. без обнаружения движения, датчик перейдет в нормальный режем работы.	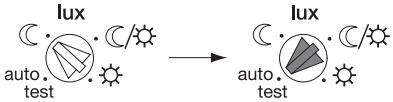

Использование пульта дистанционного управления (опция: акртикул. EE806 / 52900)

Датчик движения получает команды от пульта когда потенциометр яркости Ⓑ установлен в положение “auto test”.
Если потенциометр установлен в другое положение выполняются локальные настройки. Светодиод датчика загорается дла подтвержения получения сигнала с пульта дистанционного управления .

Он часто мигает в течении 2с. если команда получена, и 5с для сброса. Если команда не авторизирована светодиод загорается на 1с.

Доступные настройки:
- время задержки,
- уровень яркости,
- чувствительность (зона обнаружения),
- вкл/выкл,
- "отпуск",
- авто,
- сброс (возврат к заводским настройкам);
- тест.

Позиция потенциометра	Значение яркости
☾	≤ 5
☾/☼	≈ 50/ 60
☼	> 1000

Технические характеристики

Мощность	около 15 W (75 W лампа накаливания)
Световая температура	4 000 K
Световой поток	1 100 люмен
Источник питания	230 В ~ 50 / 60 Гц
Защита	10 A gG/gl предохранитель или 16A автомат кривая C или кривая B
Класс изоляции	II
Рекомендуемый кабель	U1000R02V3G1.5
Безвинтовые клеммы (Sanvis)	1,5 … 2,5 mm^2
Сепень защиты	IP55
Рабочая температару	-25 … +50 °C
Температура хранения	-30 … +70 °C
Угол обнаруженя	140°
Дальность обнаружения	6 м (по умолчанию) 12 м максимум (с пультомl)
Уровень освещения	5 … 1000 Люкс
Настройки времени	5 с … 15 мин
Аксессуары	Крепежные винты и дюбели
Стандарты	EN 60598-2-5 (07/1999) EN 60669-2-1 (08/2004)

Что делать если...

Лампа не включается

- В ночной/дневной режим, установка яркости находится в режиме "только ночь".
  - Настройте.
- Неправильные настройки зоны обнаружения
  - Настройте.

Лампа не выключается

- Непрерывное движение в зоне обнаружения
  - Возможно необходимо скорректировать зону обнаружения.

Лампа постоянно включается и выключается

- Животные двигаются в зоне обнаружения
  - Настройте чувствительность.

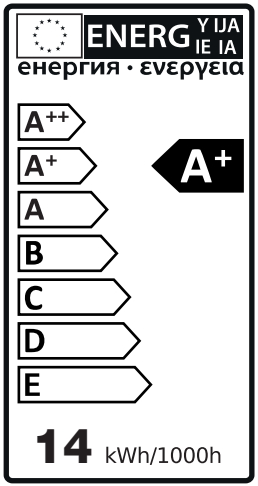

Для использования в Европе CE и Швейцарии

Настоящим, Hager Controls, заявляет что LED лампа соответствует основным требованиям и дерективам низкого напряжения 2014/35/EC и CEM 2014/30/EC.

С CE декларациями можно ознакомится на сайте: www.hagergroup.net

Product description and working principles

The EE610 LED lamp is equipped with a detector sensitive to infrared radiation linked to the emission of heat from any moving body.
The detector turns on the lamp when a body that emits heat moves within in its area of detection.
The lamp remains switched on for a duration that has been set for the detector and until it no longer detects movement within the surveillance area.
When first energised, the device illuminates for 45 seconds.
The parameters are adjustable after this period.

⚠ The Heat sink of the product can be hot during and after use, don't toucht it.

Dimensions

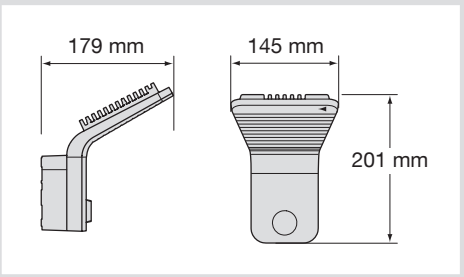

Description

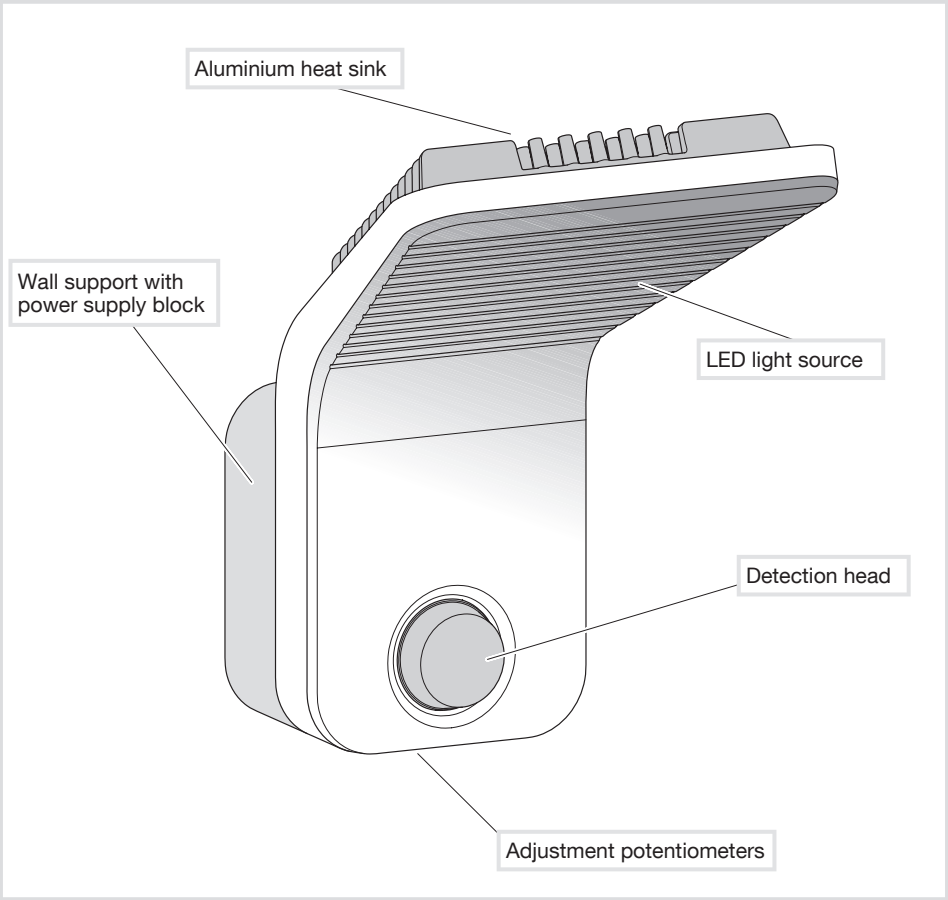

This device is to be installed only by a professional electrician according to local applicable installation standards.
Be sure to perform all manipulations with the device switched off.

Installation

- Insert the cable into the cable grommet ① in order to facilitate access to the cables during assembly.
- Screw the wall plate ② to the wall using the 2 screws and wall plugs provided ③.
- Connect the wires as shown in the diagram ④. The earth terminal is used for earth wire parking only.
- Clip the body of the lamp ⑤ onto the wall plate ② (a «click» confirms that the casing is closed).
- Tighten the theft prevention screw ⑥ located under the LED lamp.
- Carry out the adjustments (see pages 8 and 9).
- Put in place the cover ⑦.

Dismantling

- Place a flat screwdriver in the notch of the cover ⑦ and push it towards the wall (~ 2 mm).
- Press the rear of the cover, rotate it and remove.
- Loosen the theft prevention screw ⑥ located under the LED lamp.
- Using a flat screwdriver, press in the upper notch of the product.
- Remove the body of the lamp ⑤ from the wall plate ②.

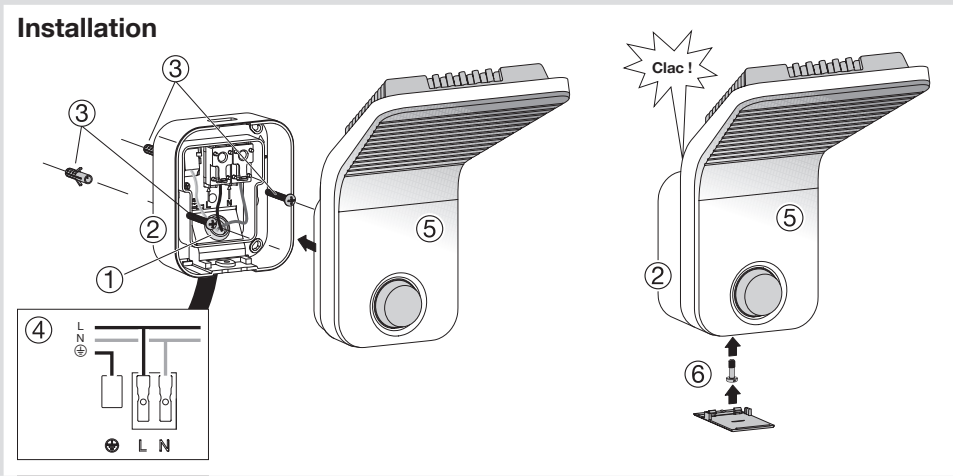

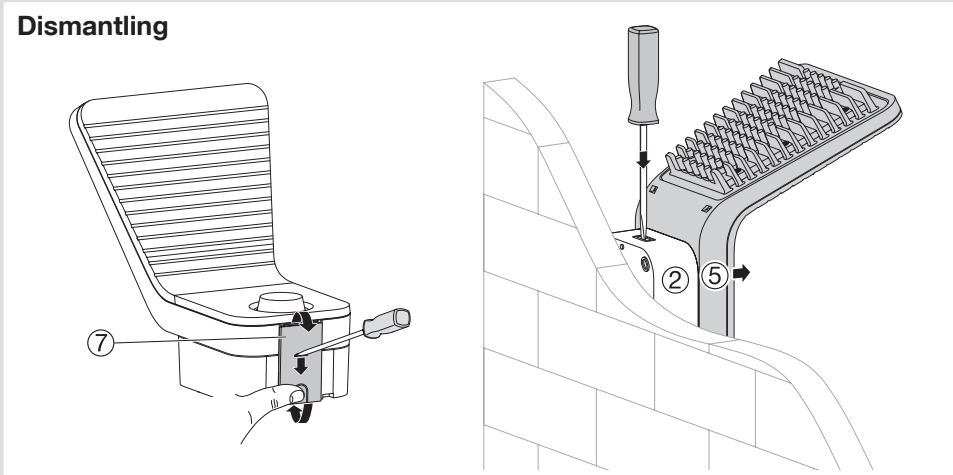

Settings

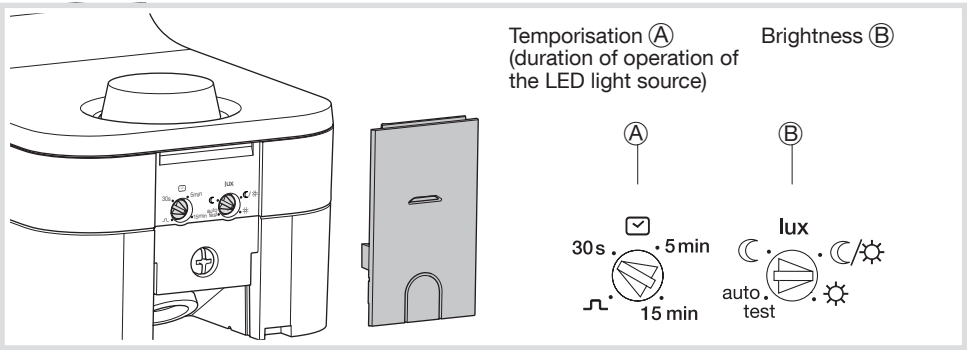

Testing and validating the detection zone

Put the potentiometer Ⓑ on “test” mode.
The “test” mode is available for 3 min. Every movement detected switches on the light for 1s. After 3 min without detection of movement, the product returns to normal operation.

“Normal” operation (on/off)

The lamp is lit when the brightness level set by potentiometer Ⓑ is judged insufficient and a movement is detected.
After detection, the light stays on for the length of time predefined by the potentiometer Ⓐ.
The fixed timing is reset after each detection.
Please note: when the potentiometer Ⓑ is on “auto test”, the settings are predefined (see table below).

Detection zone

Optimal installation height is 2 m.
The detection zone shall remain free of obstacle.

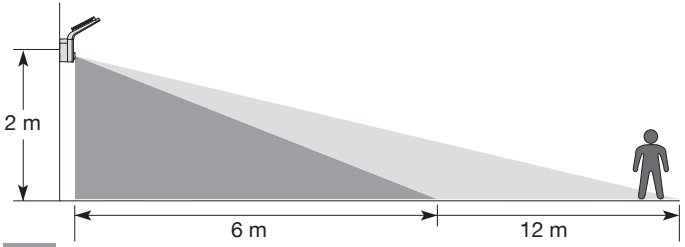

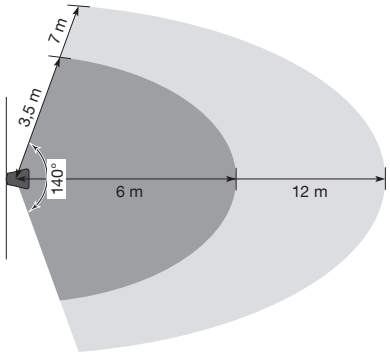

Default detection area (set at factory)
Remotely adjustable maximum detection area (EE806/52900)

Action	Settings	Potentiometer
Use Auto settings (factory) or set by the remote control to switch the light automatically for a given time.	**Auto Settings** Put the lux potentiometer on “auto test”. The settings are predefined: Lux = ☾, (operating at night only) time = 3 min, sensitivity = min. **Remote control settings** (manual settings inhibited).	
Automatically switch on the light for a defined time.	**Installer settings**	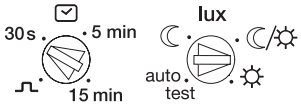
Briefly turn on the light.	**Impulse ⎍** Auto settings are usable with time = 5 s. (cannot be changed).	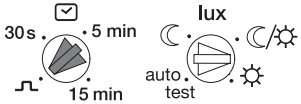
Test and validate the detection zone.	**Test mode** Move the potentiometer Ⓑ to “auto test”. On this position, the remote control can be used. After 3 min without detection of movement, the product returns to normal operation.	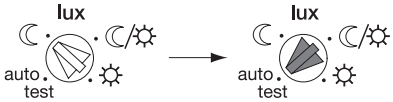

Using the remote control (option: ref. EE806 / 52900)

The detector receives instructions from the remote control when the lux potentiometer Ⓑ is on the “auto test” position.
If the potentiometer is put on another value, the local setting resumes.
The LED of the detector lights up to confirm the signal with the remote control.
It flashes quickly for 2 s when an instruction is received and 5 s for a reset.
When an instruction is not authorised, the LED lights up for 1 s.

The available settings are:
- fixed time,
- level of luminosity,
- sensitivity (detection area),
- on / off,
- holidays,
- auto,
- reset (return to factory settings),
- test.

Potentiometer position	Values in lux
☾	≤ 5
☾/☼	≈ 50/ 60
☼	> 1000

Technical characteristics

Power	around 15 W (75 W luminous energy)
Colour of the light	4 000 Kelvin
Luminous flux	1 100 lumen
Power supply	230 V AC 50 / 60 Hz
Compulsory protection	10 A gG/gl fuse or 16A circuit-breaker curve C or curve B
Insulation class	II
Recommended cable	U1000R02V3G1.5
Connection without screws (Sanvis) terminals	1,5 … 2,5 mm^2
Protection class	IP55
Operating temperature	-25 … +50 °C
Storage temperature	-30 … +70 °C
Detection angle	140°
Forward detection distance	6 m (by default) 12 m maximum (with remote control)
Twilight threshold setting	5 … 1000 lux
Operating duration setting	5 s … 15 min
Accessories	Mounting screws and wall plugs
Standards	EN 60598-2-5 (07/1999) EN 60669-2-1 (08/2004)

What to do if...

The lamp does not switch on

- In day/night mode, the twilight setting is set to night only mode.
  - Readjust.
- Incorrect adjustment of the detection zone.
  - Readjust.

The lamp does not switch off

- Continuous movement in the detection zone.
  - Inspect the detection zone, you may need to readjust the zone.

The lamp continually switches on and off

- Animals are moving in the detection zone.
  - Adjust the sensitivity.

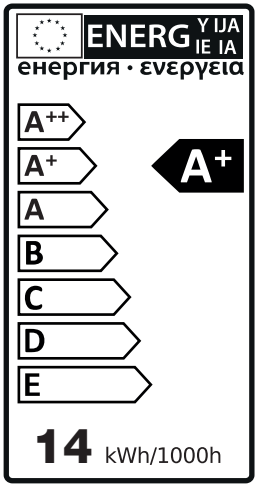

Usable in all Europe CE and in Switzerland

Hereby, Hager Controls, declares that this LED lamp is in compliance with the essential requirements and other relevant provisions of the low voltage directives 2014/35/EC and CEM 2014/30/EC.

The CE declaration can be consulted on the site: www.hagergroup.net

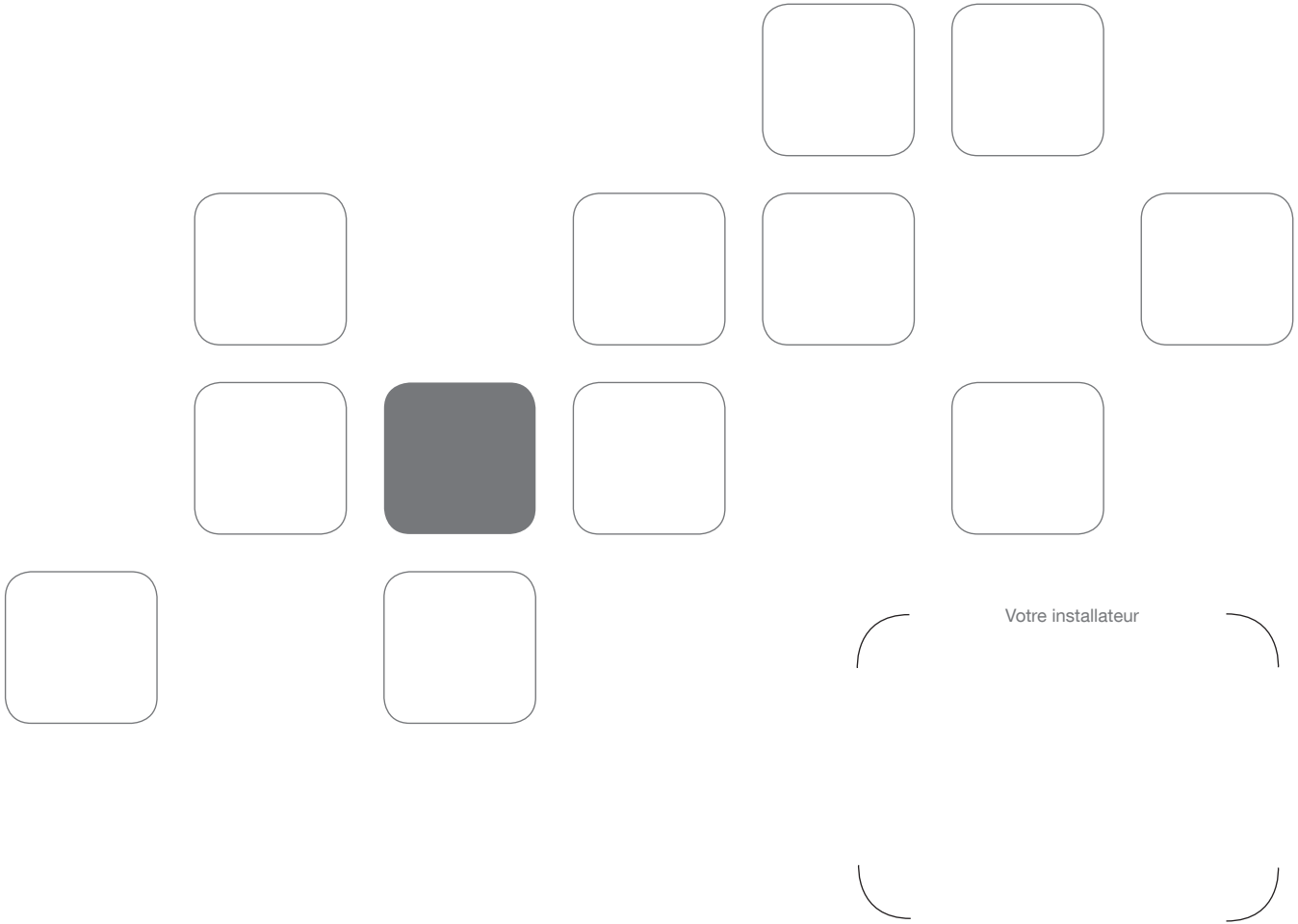
Votre installateur